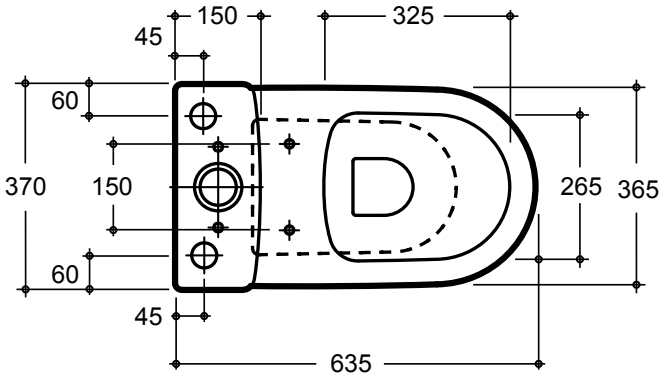
150
325
45
60
370
150
265
365
60
45
635

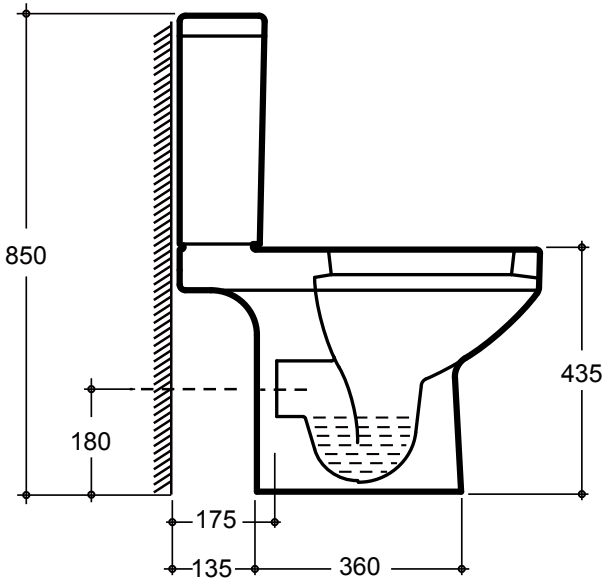
850
435
180
175
135
360

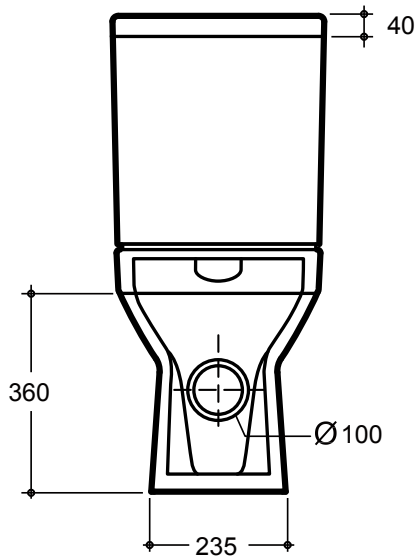
40
360
Ø 100
235